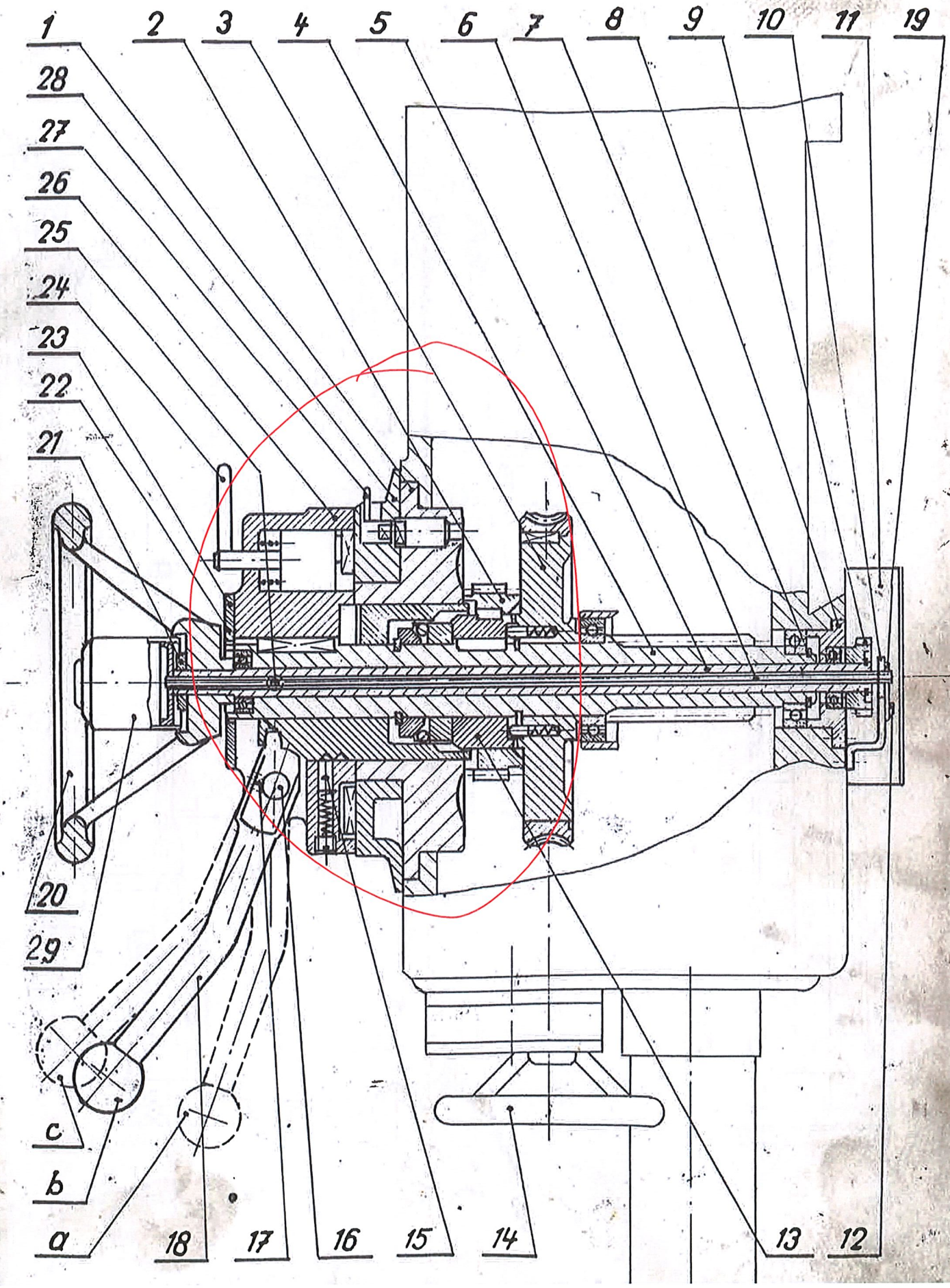
1
2
3
4
5
6
7
8
9
10
11
19
28
27
26
25
24
23
22
21
20
29
c
b
a
18
17
16
15
14
13
12